Seitenventil rechtsschließend warm - Platin gebürstet

CL.1

20 000 715

- Bohrungsdurchmesser 32 mm
- Rosette 60 x 60 mm
- mit Warmkennzeichnung

Passt zu: CL.1, CYO

Platin gebürstet	20 000 715-06
Chrom	20 000 715-00
Dark Chrome	20 000 715-19
Messing gebürstet (23kt Gold)	20 000 715-28
Champagne gebürstet (22kt Gold)	20 000 715-46
Champagne (22kt Gold)	20 000 715-47
Dark Platinum gebürstet	20 000 715-99

Seitenventil rechtsschließend warm - Platin gebürstet

CL.1

20 000 715

mm [inches]

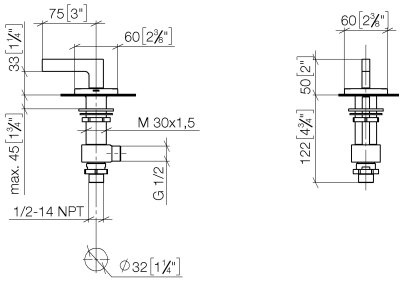

Durchflussdiagramm

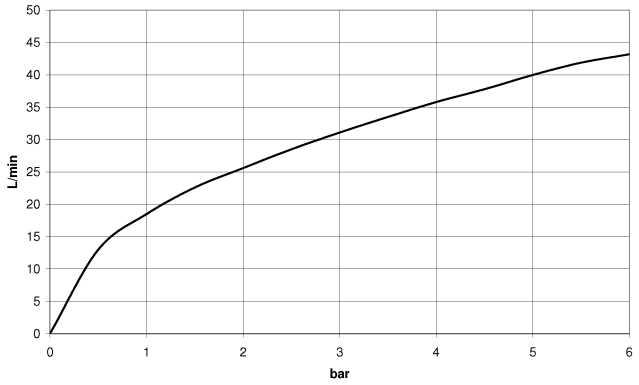

Zertifikate

IAPMO_4976 (5). LGA_28688.

Seitenventil rechtsschließend warm - Platin gebürstet

CL.1

20 000 715

Ersatzteile für die anderen Oberflächenvarianten finden Sie hier: Chrom

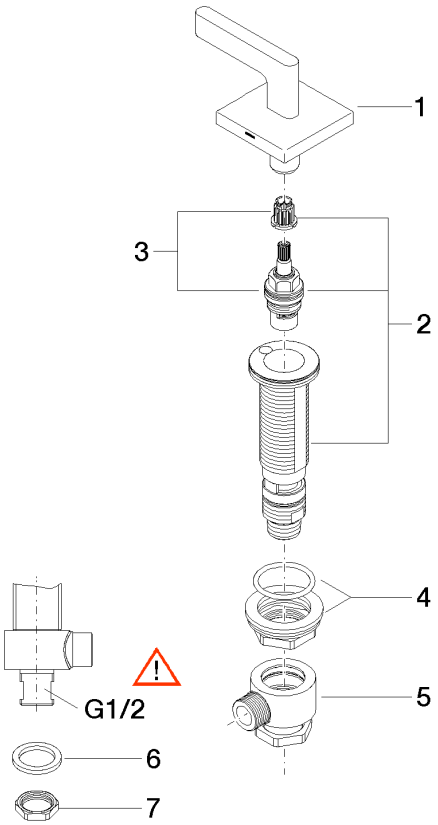

Ersatzteilstückliste

Nr.	Artikelnummer	Benennung	Verbaumenge	Lieferzeit
1	90 20 70 057 00-06	Griff (hot)	1	10
2	04 17 11 058 33 90	Seitenteil	1	2
3	90 90 03 133 00 90	Oberteil	1	2
4	04 23 10 032 78 90	Befestigungssatz	1	2
5	04 17 11 023 10 90	Verteiler	1	2
6	09 30 11 059 90	Scheibe	1	2
7	09 23 10 012 90	Mutter	1	2